HANSUNG

http://www.monsterlabs.co.kr/

USER GUIDE

VM300
MANUAL.

VM300 OfficeMaster 무선 버티컬 마우스를 구입해 주셔서 대단히 감사합니다.
제품을 사용하기 전 연결할 장치의 지원OS와 작동 방법을 꼭 확인하십시오.

올바른 제품 사용 및 고장 방지를 위해 해당기기의 설명서 내용을 꼭 확인하시고
안전하고 올바르게 사용하십시오. 본 설명서는 제품보증서를 포함하고 있으므로
구입하신 영수증과 함께 보관하십시오.

TABLE of Contents

01 구성품
02 제품 사양
03 무선 연결
04 RGB 모드
05 충전 및 절전
06 전용 소프트웨어
07 주의 사항

한성컴퓨터
www.monsterlabs.co.kr

01 구성품

-마우스 -주마나 -USB리시버 -사용자설명서 -충전케이블

각 부분의 명칭

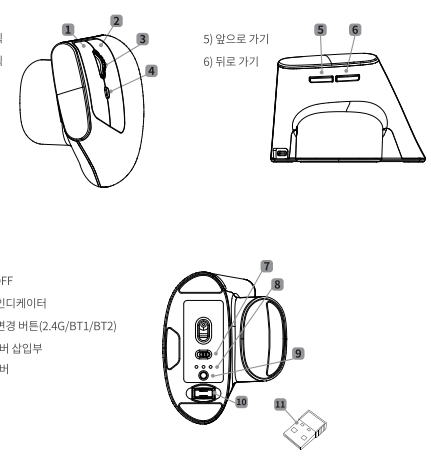

02 제품 사양

모델명	VM300
기자재 명칭	MOUSE / 리시버
버튼	6버튼(좌우 버튼 / 휠클릭 / 뒤로 가기 / 앞으로 가기 / DPI)
버튼수명	3,000,000회 이상
센서 형태	Pixart PAW-3212
센서 해상도	800-1200-1600-2000-2400DIS(개)
가속도	10G
폴링레이트	Bluetooth-133Hz / 2.4G-500hz
연결방식	RF 2.4GHz / Bluetooth5.0 듀얼채널
스위치	좌우버튼 : Kaih 저소음스위치 / 휠,DPI,사이드버튼 : 주마노 저소음스위치
수신거리	10m
RGB	4 Effect
제품크기	107.5 x 87.6 x 75 mm
무게	109g (리시버 포함)
배터리	리튬배터리 500mAh
사용시간	RGB OFF 시 120시간 / RGB ON 시 20시간 / 충전소요시간 : 2.5시간
구성품	마우스, 주마나, USB 리시버, 사용자설명서, 충전케이블(1m)
OS 지원	Windows 8.1이상 / Android / Mac 10.14 이상/ IOS
인증번호	마우스 : R-R-Ann-VM300 / 리시버 : R-R-Ann-VM300R
인증받은자의 상호	ARCHON TECHNOLOGY CO.,LTD
제품보증	구입일로 부터 무상 1년 (소모품은 3개월)

※ 사용 환경에 따라 이용시간이 다를 수 있으며, 해당 무선장비는 운용 중 전파 혼신 가능성이 있습니다.
※ 본 제품은 상는 방법을 위해 디자인 및 스펙이 사전 예고 없이 변경될 수 있습니다

03 무선 연결

모드 변경 버튼을 통해 2.4G - BT1 - BT2 로 모드변경을 할 수 있습니다.

2.4G

- 마우스 바닥면의 전원 스위치를 ON으로 전환하십시오.
- 마우스 바닥면 "2.4G 변경 버튼"을 눌러 2.4G 모드로 전환하십시오.
- 마우스 바닥면에 위치한 USB리시버를 사용하시는 다바이스에 연결하여 주십시오.

※ USB 리시버가 확산되거나 분실되지 않도록 주의하십시오.
※ 사용하지 않을 경우 마우스 리시버를 반드시꼭 보관하십시오.

블루투스

- 마우스 바닥면의 전원 스위치를 ON으로 전환하십시오.
- 마우스 바닥면 "모드 변경 버튼"을 눌러 블루투스 모드로 전환하십시오.
- 블루투스 인디케이터에 라이트가 들어오면, "모드 변경 버튼"을 길게 눌러 페어링모드에 진입하십시오.
- 인디케이터가 빠르게 깜빡이면, 다바이스에서 "VM300 BT1 / VM300 BT2"를 찾아 연결해주십시오.

04 RGB 모드

가운데 버튼 + 뒤로가기 버튼을 동시에 눌러 4가지 Effect 혹은 RGB OFF 상태로 전환 할 수 입습니다.

05 충전 및 절전

충전

-충전 케이블을 마우스 및 C-TYPE에 연결하여 주십시오.
(충전 시에 마우스 상단 휠장부분에 파란색 표시등이 점등되며, 충전이 완료되면 꺼집니다.)

배터리

-배터리 전압이 부족할 경우 측면 LED가 켜지고, 마우스 사용 시 빨간색 LED가 3번 깜빡입니다.
-충전케이블로 배터리 충전하십시오.

절전

-마우스 입력이 1분동안 없는 경우 저전력모드로 전환되고, RGB가 꺼지며, 마우스 이동 시 복귀됩니다.

06 전용 소프트웨어

매크로 설정 및 키맵핑, RGB, DPI등을 설정하여 사용하실 수 입습니다.

*자사 홈페이지를 통해 전용소프트웨어를 다운로드 하실 수 입습니다.
*작우스를 연결하신 후 전용소프트웨어를 사용하십시오. (미 연결 시 사용불가)

07 주의사항

1) 방수, 방진 기능은 지원하지 않으므로 물기와 접촉하나 반지 등의 오염으로부터 주의해주시길 바랍니다.

2) 자가 수리 또는 임의로 분해할 경우, 서비스 지원을받을 수 없습니다.

3) 충격에 의한 파손 시 무상보기간 중이더라도 유상 비용이 청구될 수 입습니다.

4) 정상적인 제어임이 되지 않을 경우, 전원을 껐다가 다시 켠 후 재시도 해주십시오.

5) 무선 규격은 최대 10m 이내의 거리에서 사용이 가능하며, 장애물 및 같은 주파수 대역을 사용하는 기기로 인해 간섭이 발생할경우 이로 인해 생김한 전파이 발생할 수 입습니다.

6) 노트북 및 USB 동글이를 이용한 PC와의 블루투스 연결 시 최신 블루투스 드라이버를 제조사를 통해 다운로드 해 설치하십시오.

7) 배터리를 포함한 제품으로 적정 사용온도를 유지하십시오. (0˚C ~ 35 ˚C)
적정 온도보다 높거나 낮은 온도에서 보관 / 사용 시, 배터리 수명이 단축될 수 입습니다.

품질보증서

본 제품은 구입일로부터 1년의 무상 서비스 기간을 보장합니다.(해상부품포함)

- 본 제품은 정격한 품질관리 및 검사과정을 거쳐서 전달하진 제품입니다.
- 소비자의 정상적인 사용 중에 고장이 발생하면을 경우 한성컴퓨터 고객센터에서 보증기간 내의 무상수리가 가능합니다.
- 제품의 보증기간은 구입일로부터 1년 입니다(해상부품포함 / 소모품 3개월, 단, 영수증 지참시
- 보증기간 이내라 하더라도 사용자 부주의에 의한 불량품 대체시는 유상 처리 됩니다.
- 수리를 요청하실 경우 작성하신 보증서를 반드시 함께 주십시오.
- 보증서는 재발행되지 않습니다. 영수증과 함께 보관해 주십시오.
- 본 보증서는 국내에서만 유효합니다.

제 품 명		
구 입 처		
구 입 일	보 증 기 간	1년 (해상부품포함)
주문 및 송장번호		
고 객	성 명	
	연락처	
	주 소	

서비스 요청시 확인사항

서비스를 요청하실 때는 고장 인상 및 경위 내용을 다시 한번 확인하시고 그래도 이상이 있을 시 즉시 사용을 중단하고 전원 플러그를 뽑은 후 고객 센터에서 한성컴퓨터 고객센터로 연락주시기 바랍니다.

02-3272-1002-3 www.monsterlabs.co.kr

한성컴퓨터