WONDERS

서비스 및 소모품 구입 문의
www.wondersliving.com
서비스센터 : 1522-5855
상 담 시 간 : 월~금요일 10:00 ~ 17:00 (점심시간 / 12:00 ~ 13:00)
토, 일요일, 공휴일 제외
서울시 강서구 양천로47길 20 ㈜원더스리빙 고객 서비스센터
/ 지번주소 : 서울특별시 강서구 마곡동 14-20

WONDERS
user manual

원더스 오토 롤링 스타일러

StyleKing WG300

제품설명서

· 제품 사용 전 본 메뉴얼을 주의 깊게 읽고 사용 방법을 숙지하시기 바랍니다.
· 고객의 안전과 올바른 사용을 위해 반드시 필요하니 보관하여 주세요.
· 본 설명서에는 제품 보증서를 포함하고 있습니다. 구입하신 영수증과 함께 보관해 주세요.
· 본 제품은 국내에서만 사용하도록 만들어졌습니다.

사용 시 주의사항

1. 제품에 무리한 힘을 주어 분리하거나 바닥에 떨어트리는 등 충격을 주지 마십시오.
   이는 고장의 원인이 될 수 있습니다.
2. 욕조, 세면대 등 습도가 높은 곳에서 사용하거나 기타 물이 닿을 수 있는 곳
   주변에서 기기를 사용하지 마십시오. 이는 감전의 원인이 될 수 있습니다.
3. 물이 있는 곳이나 습기가 많은 곳에 보관하지 마십시오.
   절연 열화에 의한 감전이나 화재의 위험이 있습니다.
4. 고데기 사용 시 온도가 매우 높으므로 손을 발열판에 넣으면 화상의 위험이 있습니다.
5. 산소통이나 인화성 물질(가솔린, 벤젠, 신나 등)의 가까이에서 사용하지 마십시오.
6. 사용 중 브러쉬와 금속발열판은 고온이기 때문에 절대로 피부에 닿지 않도록 주의하십시오.
7. 이불이나 종이 등 타기 쉬운 물질 근처에서는 사용하지 마십시오. 이는 화재의 원인이 됩니다.
8. 영, 유아의 손의 닿지 않는 곳에 보관하십시오. 화상, 감전, 상처를 입을 위험이 있습니다.
9. 이불, 전기장판, 카펫 위에 올려놓고 장시간 사용하지 마십시오.
10. 사용 직후 전원코드를 뽑았는지 반드시 확인하고, 진열이 완전히 식은 후 건조한 곳에 보관하십시오.
11. 콘센트를 연결하기 전 반드시 기기를 OFF 상태로 하여 주시기 바랍니다.
12. 전원 ON 상태로 계속 방치하지 마시고 사용하지 않을 시에는 반드시 전원을 OFF 하여 주십시오.
13. 화재 및 합선의 위험이 있으므로 플러그가 콘센트에 맞지 않을 경우 사용하지 마십시오.
14. 전원 선이 꼬여 있는 상태에서 사용하거나, 사용 후 전원코드를 본체에 감아서
    보관하여 코드 고장 및 합선에 의한 화상 및 화재의 위험이 있을 수 있습니다.

각 부분의 명칭

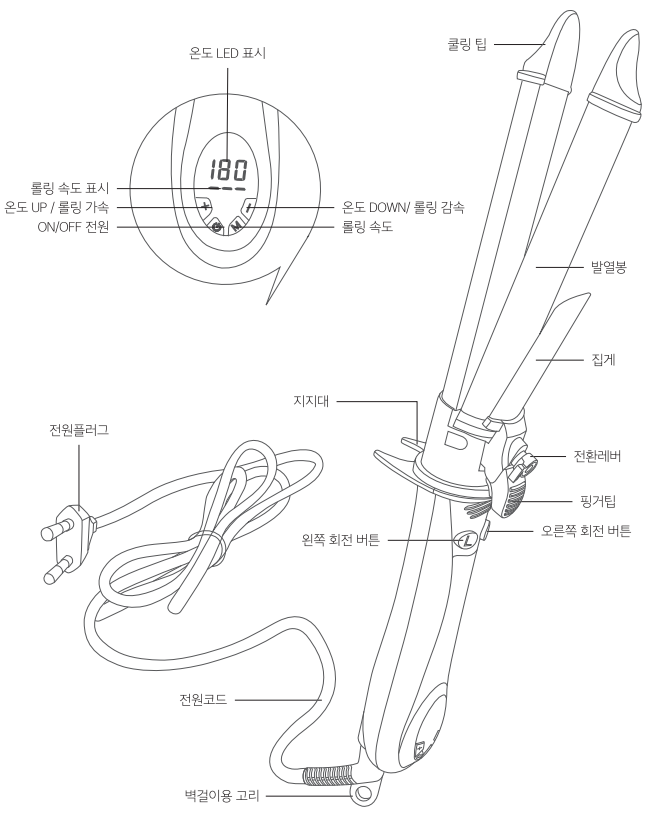

제품 사용하기

제품 사양

제품명 - 원더스 오토 롤링 스타일러
모델명 - StyleKing WG300
사이즈 - 본체 : 56×57×380mm / 발열봉: 사이즈: 125×30mm
입력전원 - AC 220V / 60Hz / 60W
제품 무게 - 455g±5%
전선길이 - 180mm
온도설정 - 100℃~200℃
수입원 - ㈜원더스리빙
A/S 문의 - 1522-5855

다양한 헤어스타일 연출

볼륨 브러쉬 장착 시
볼륨 브러쉬가 장착되어 정수리 볼륨, 앞머리 볼륨, 자연스럽고 분위기 있는 C컬, J컬 웨이브를 연출 가능
※ 핑거팁을 누르지 않고 L / R 버튼을 눌러 스타일링 합니다.

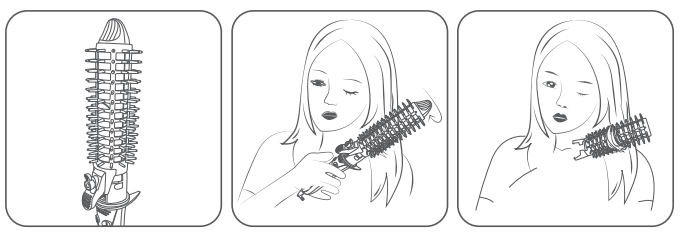

볼륨 브러쉬 미장착 시
1. 그림과 같이 전환레버를 왼쪽으로 밀고 핑거팁을 누른 뒤 집게 사이로 머리카락을 넣어 생기있는 웨이브 연출 가능

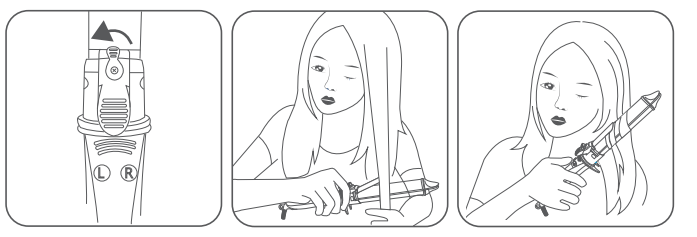

2. 전환레버를 그림과 같이 수직으로 밀면 발열판 전체가 열려 단정한 스트레이트 스타일링을 연출 가능

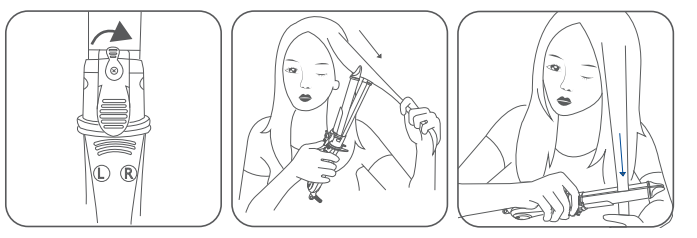

제품 특징

· 개인의 모발 상태에 따라 10단계 온도 조절 가능 (100℃~200℃/ 10℃ 씩 조절)
· 방향 버튼으로 원하는 방향의 웨이브를 연출 가능 ('R': 오른쪽 시계방향, 'L': 왼쪽 반시계방향)
· 좌우로 회전이 가능하여 초보자도 간편하고 쉽게 사용 가능
· 스트레이트, 볼륨, 웨이브가 모두 가능한 원형 발열판
· 전원이 켜진 후 1시간 동안 사용하지 않을 경우 자동으로 꺼지는 안전 설계

사용 방법

전원 켜기
콘센트에 플러그를 꽂은 후 ON/OFF 버튼을 3초 정도 길게 누릅니다.

온도 변경
'+'버튼과 '-'버튼을 사용하여 10℃씩 온도 설정합니다.
온도 설정 범위 100℃~200℃
회전 방향 R' 버튼을 누르면 오른쪽으로 회전합니다.
'L' 버튼을 누르면 왼쪽으로 회전합니다.

롤링 속도 조절 (1~3단계)
전원이 켜진 상태에서 'M' 버튼을 약 2초 간 누르면 led 창에 '---'표시가 깜박 거리며 롤링 속도 조절 모드가 활성화됩니다.
기본 설정은 --- 고속으로 설정되어있습니다
"---" 최고속
"--" 중속
"-" 최저속

온도 표시
고데기가 설정온도로 변경되는 동안 LED에 1℃씩 온도가 변경되어 나타납니다.

전원 끄기
ON/OFF 버튼을 3초 정도 길게 누릅니다.

안전 기능
전원이 켜진 상태에서 사용하지 않으면 1시간 후 자동으로 꺼집니다.

WONDERS

제품 보증서

본 제품은 1년의 무상 서비스 기간을 보장 합니다. (필터류, 소모품 제외)

1. 본 제품은 엄격한 품질관리와 생산과정을 거쳐서 만들어진 제품입니다.
2. 소비자의 정상적인 사용 상태에서 고장이 발생한 경우
   ㈜원더스리빙 서비스 센터에서 보증기간 동안 무상 수리 서비스를 받으실 수 있습니다.
3. 무상 보증기간이라 하더라도 부주의로 인한 고장시 유상 비용이 청구될 수 있습니다.
4. 수리를 요청하실 경우 작성하신 보증서를 반드시 첨부해주세요.
5. 보증서는 재발행 되지 않으므로 영수증과 함께 소중히 보관해주세요.
6. 본 보증서는 국내에서만 유효합니다.

제 품 명		원 더 스 오 토 롤 링 스 타 일 러		
모 델 명				
구 입 일		년 월 일	보 증 기 간	1 년
구 입 처				
고객	성명			
	연락처			
	주소			

WONDERS | www.wondersliving.com
서비스센터 : 1522-5855